VANOMAG
MECHANISCHER GLEISBAU
METALLSTRASSE 9A, 6304 ZUG
WWW.VANOMAG.CH, TEL. 079 302 99 16

Nr. 8 **50 t**

EISENBAHNKRAN GOTTWALD

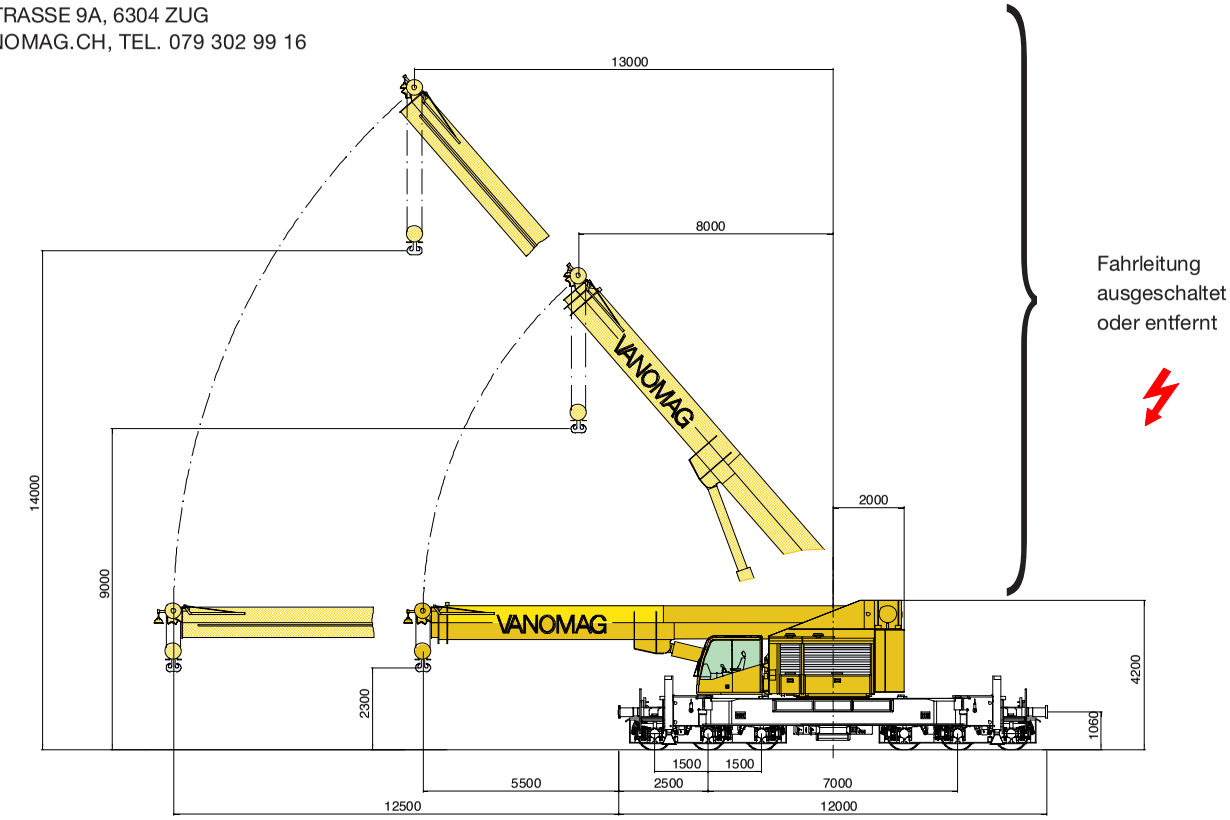

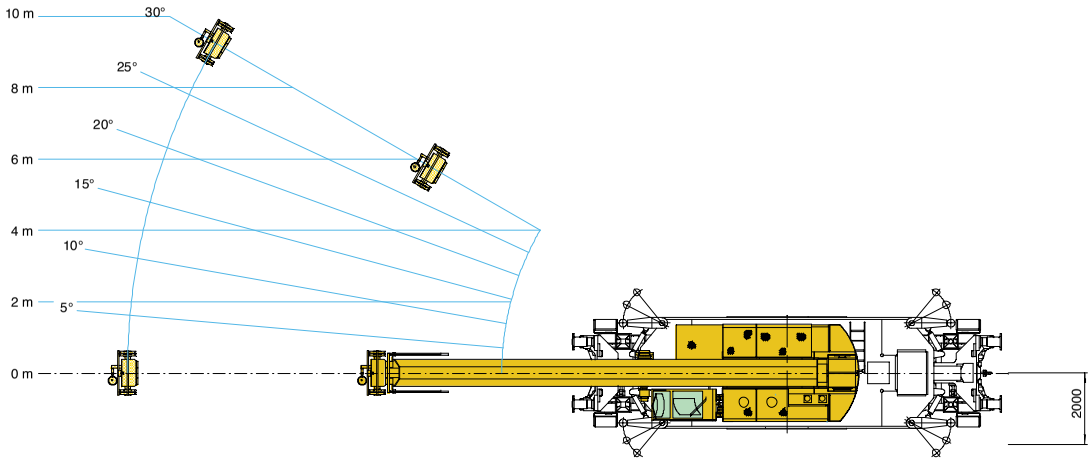

Abmessungen und Gewichte

Kleinster befahrbarer Bogenradius	90 m
Unterwagenlänge über Puffer	12000 mm
Gesamtmasse in Transportstellung	116 t
Gegengewicht abgelegt	
Grösster Achsdruck in Transportstellung	12,5 t
Breite in Transportstellung	3100 mm
Höhe in Transportstellung	4200 mm
Laufkreisdurchmesser der Räder	920 mm
Spurweite	1435 mm
Schwenkwinkel des Oberwagens	>60º
dabei max. hintere seitliche Ausladung, somit keine Behinderung des Verkehrs im Nachbargleis	2000 mm
Drehradius des Oberwagens	2000 mm
max. hintere Ausladung	
Maximale Ausladung vor Puffer	12,5 m

Die **Überhöhungsausgleich-Einrichtung** stellt den Kran immer waagerecht. Diese neuartige elektro-hydraulische Steuerung arbeitet in Überhöhungen bis zu 180 mm. Somit entfällt die Reduzierung der frei stehenden Tragfähigkeiten.

Fahrgeschwindigkeiten

Eigenfahrgeschwindigkeit	25 km/h
Zulässige Höchstgeschwindigkeit im Zugverband	100 km/h

Wagennummern

Kran	V-T mass 80 85 948 1407-7
Schutzwagen	80 85 970 6402-7 RID

VANOMAG
MECHANISCHER GLEISBAU
METALLSTRASSE 9A, 6304 ZUG
WWW.VANOMAG.CH, TEL. 079 302 99 16

Nr. 8 **50 t**

TRAGFÄHIGKEIT (t)

Ausladung			ab Drehzapfen (m)	8,0	9,0	10,0	11,0	12,0	13,0	14,0	15,0	16,0	17,0	18,0	18,5
			vor Puffer (m)	2,0	3,0	4,0	5,0	6,0	7,0	8,0	9,0	10,0	11,0	12,0	12,5
	Gegengewicht	Abstützbreite	Schwenk-winkel in °	Arm angehoben – Fahrleitung ausgeschaltet oder entfernt											
Kran frei stehend	max. 2 m hintere/seitliche Ausladung		0°	50,0	50,0	45,0	40,6	35,3	31,2	27,8	25,1	22,7	20,8	19,0	18,3
verfahrbar			± 30°	21,0	17,5	15,0	13,0	11,4	10,0	8,9	8,0	7,1	6,4	5,8	5,5
			360°	10,1	8,4	7,1	6,0	5,1	4,3	3,7	3,2	2,7	2,3	1,9	1,7
Kran Einbein abgestützt	max. 2 m hintere/seitliche Ausladung	2,25 m	0°–25°	50,0	50,0	45,0	40,6	35,3	31,2	27,8	25,1	22,7	20,8	19,0	18,3
nicht verfahrbar		1,9 m	0°–20°	50,0	50,0	45,0	40,6	35,3	31,2	27,8	25,1	22,7	20,8	19,0	18,3
		1,4 m	0°–15°	50,0	50,0	45,0	40,6	35,3	31,2	27,8	25,1	22,7	20,8	19,0	18,3
Kran vollständig abgestützt	max. 2 m hintere/seitliche Ausladung	4,5 m	± 30°	50,0	50,0	45,0	40,6	35,3	31,2	27,8	25,1	22,7	20,8	19,0	18,3
			360°	36,1	30,1	25,7	22,3	19,6	17,4	15,6	14,0	12,7	11,6	10,6	10,1
nicht verfahrbar		3,8 m	± 30°	50,0	50,0	45,0	40,6	35,3	31,2	27,8	25,1	22,7	20,8	19,0	18,3
			360°	29,0	24,3	20,8	18,1	15,9	14,1	12,6	11,3	10,2	9,3	8,5	8,1
		2,8 m	± 30°	43,0	37,8	33,6	29,7	26,0	23,1	20,6	18,6	16,9	15,4	14,1	13,6
			360°	20,2	17,0	14,5	12,6	11,0	9,7	8,6	7,7	6,9	6,2	5,6	5,3